PONT À CISEAUX A ENCASTRER

IEQ1011

MANUEL D'UTILISATION

REV. 2022.12.12

15. Vue éclatée

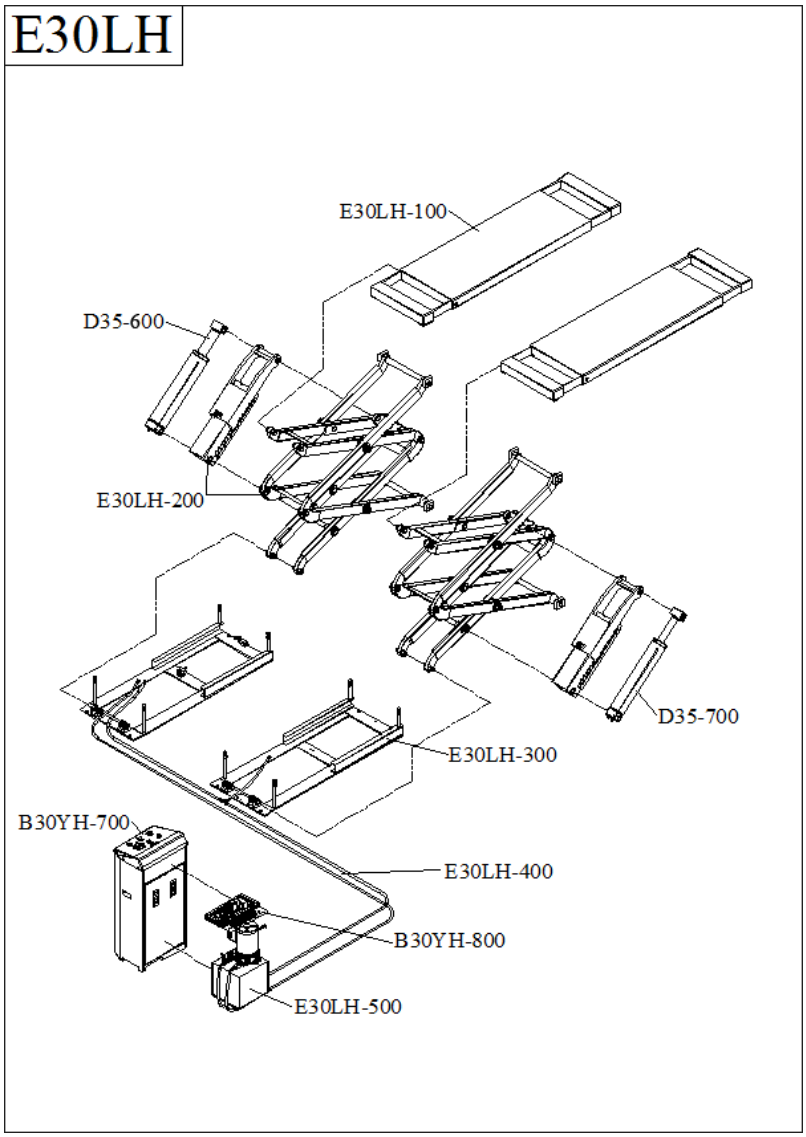

E30LH-100	**Plateforme complète**
E30LH-200	**Came complète**
E30LH-300	**Base complète**
E30LH-400	**Tuyaux d'huile et plaques**
D35-600	**Vérin principal complet**
D35-700	**Vérin secondaire complet**
B30YH-700	**Pupitre complet**
B30YH-800	**Eléments électriques**
E30LH-500	**Groupe complet**

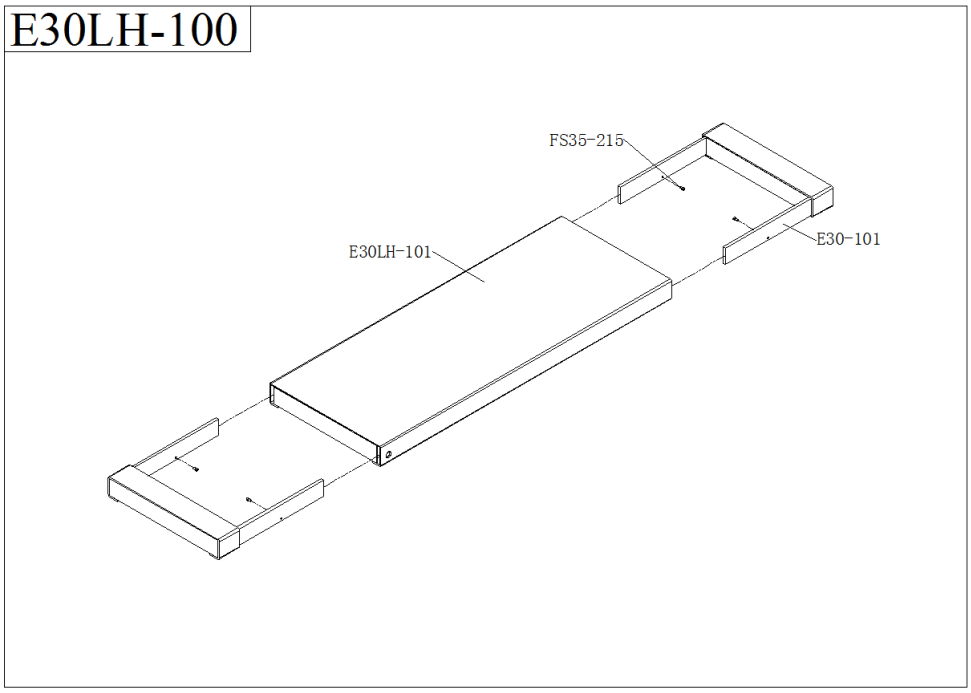

E30LH-100	Plateforme complète
FS35-215	Vis M6×12
E30-101	Extension téléscopique
E30LH-101	Plateforme

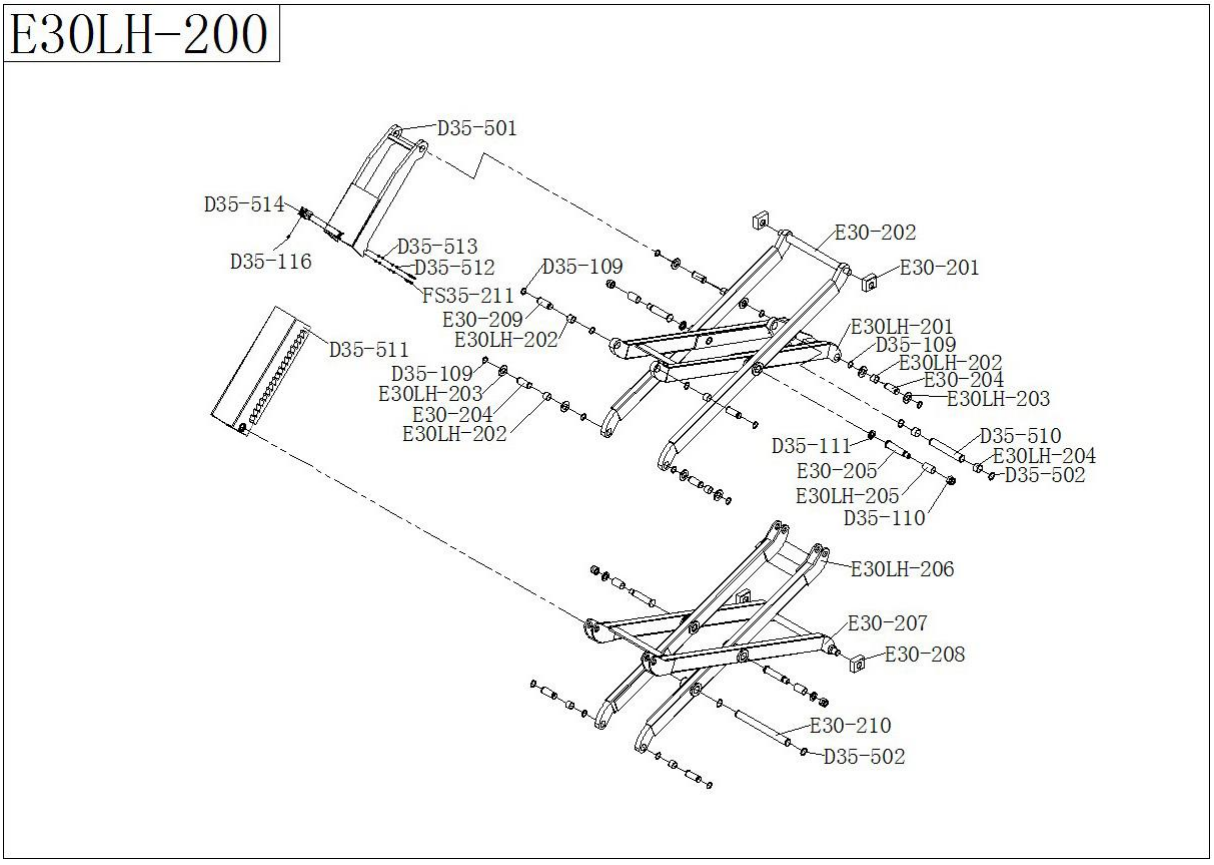

E30LH-200	Came complète
D35-116	Union M5-4×6
D35-514	Cylindre SSDA25×25
D35-501	Came
D35-513	Rondelle Ø6
D35-512	Ressort Ø6
FS35-211	Vis hexagonale M6×20
D35-511	Crémaillère sécurité
E30LH-202	Bague
E30-204	Arbre de connexion
E30LH-203	Rondelle δ4×Ø56×Ø30
D35-109	Circlips Ø30
E30-209	Arbre de connexion
E30-202	Axe supérieur extérieur
E30-201	Patin supérieur
E30LH-201	Axe supérieur intérieur
D35-510	Arbre de connexion inférieur
E30LH-204	Bague
D35-502	Circlip Ø35
E30LH-205	Bague
D35-110	Écrou hexagonal M24
D35-111	Rondelle Ø24
E30-205	Arbre central
E30LH-206	Axe inférieur intérieur
E30-207	Axe inférieur extérieur
E30-208	Patin inférieur
E30-210	Arbre de connexion du vérin

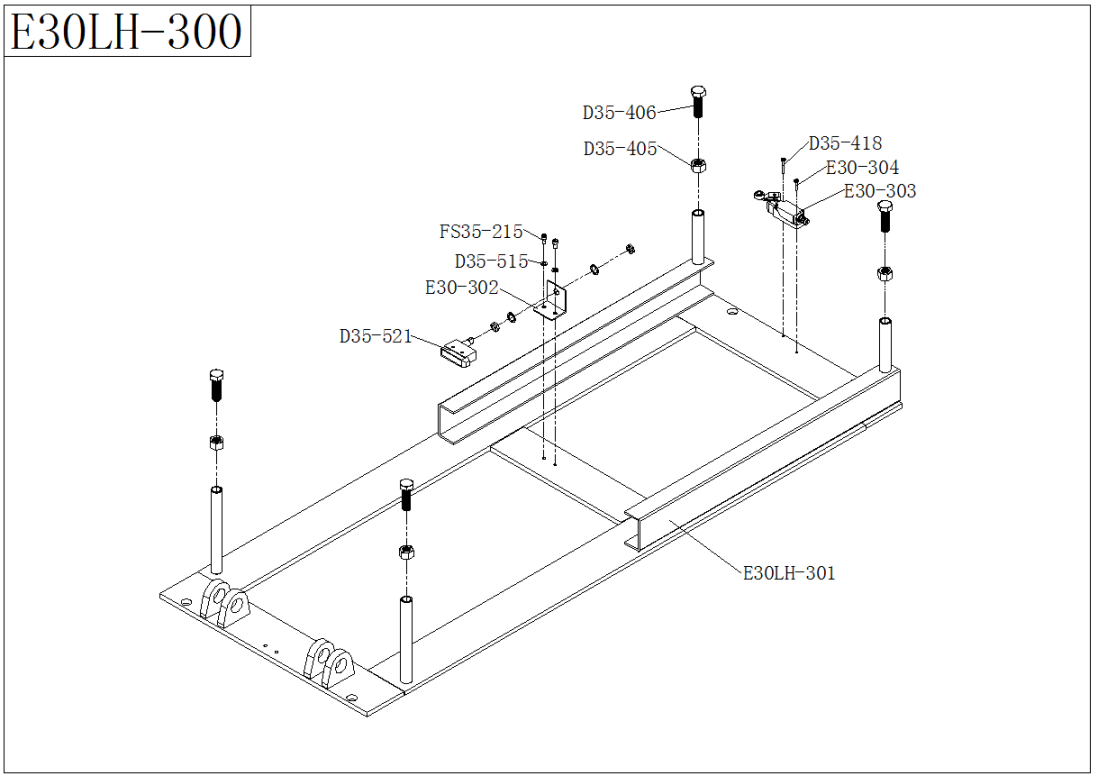

E30LH-300	Base complète
D35-521	Fin de course AZ7312
E30-302	Suport de fin de course
D35-515	Rondelle Ø6
FS35-215	Vis hexagonale M6×12
E30-303	Fin de course inférieur LXJM1-8104
D35-418	Vis transversale M4×25
E30-304	Vis transversale M4×16
D35-406	Boulon hexagonal M16
D35-405	Écrou hexagonal M16×50
E30LH-301	Base

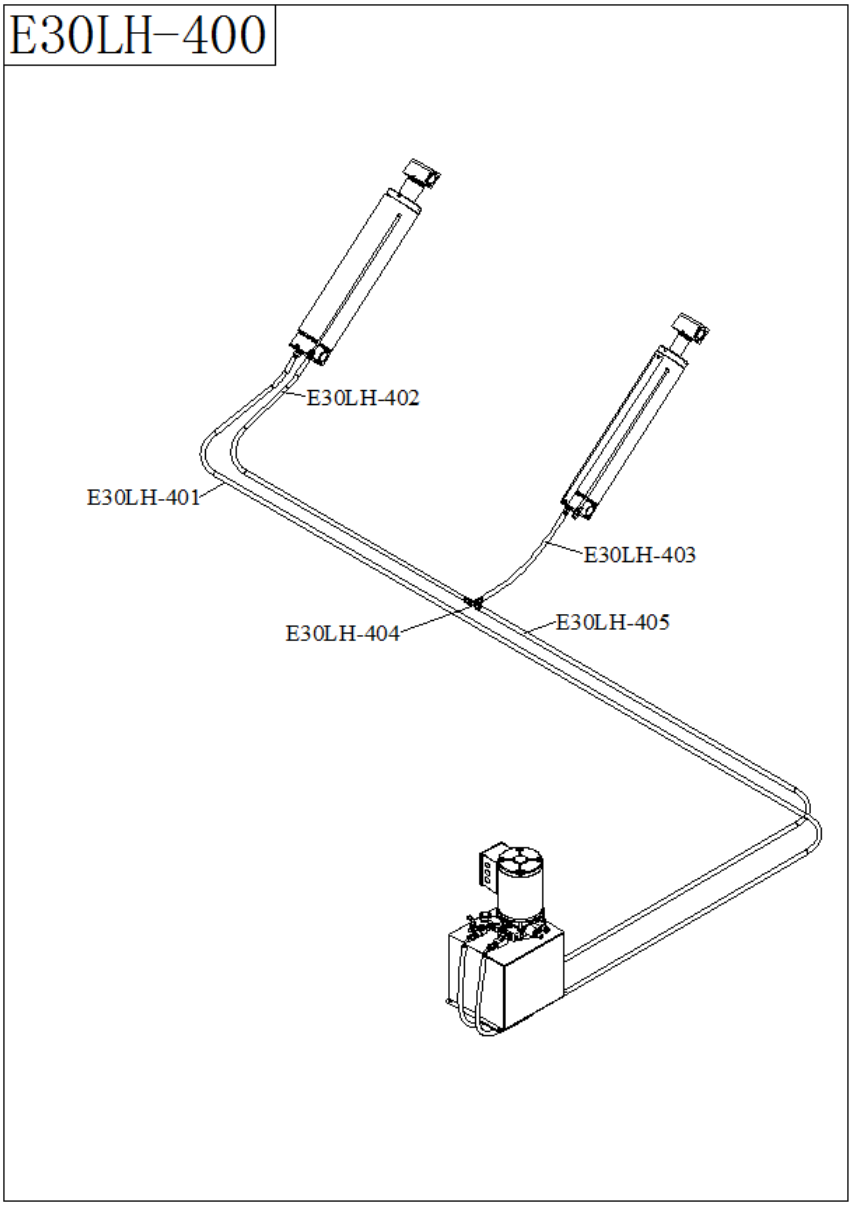

E30LH-400	Tuyaux d'huile et plaques
E30LH-401	Tuyau d'huile (vert-rouge)
E30LH-402	Tuyau d'huile (bleu-blanc-vert)
E30LH-403	Tuyau d'huile (orange-blanc-vert)
E30LH-404	Union en T
E30LH-405	Tuyau d'huile (blanc-vert)

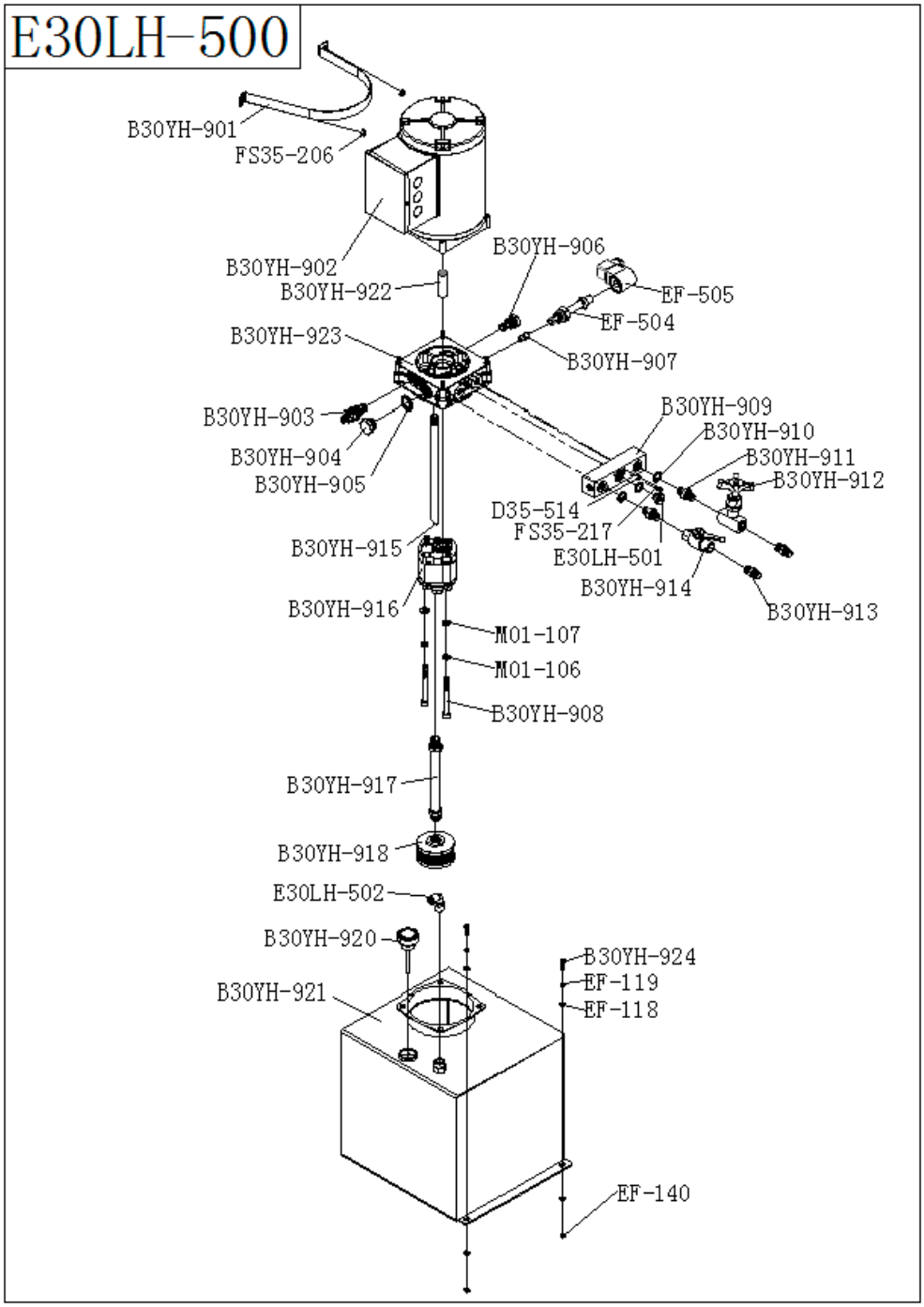
E30LH-500
B30YH-901
FS35-206
B30YH-902
B30YH-922
B30YH-906
EF-505
EF-504
B30YH-907
B30YH-923
B30YH-903
B30YH-904
B30YH-905
B30YH-909
B30YH-910
B30YH-911
B30YH-912
D35-514
FS35-217
E30LH-501
B30YH-914
B30YH-913
B30YH-915
B30YH-916
M01-107
M01-106
B30YH-908
B30YH-917
B30YH-918
E30LH-502
B30YH-920
B30YH-921
B30YH-924
EF-119
EF-118
EF-140

E30LH-500	Groupe complet
B30YH-901	Structure fixation
FS35-206	Écrou M6
B30YH-902	Moteur
B30YH-903	Soupape pression
B30YH-904	Clapet
B30YH-905	Anneaux combinés Ø20
B30YH-906	Connexion au tuyau
EF-504	Electrovanne
EF-505	Solenoid
B30YH-907	Compensateur de pression
B30YH-908	Valve solénoide
B30YH-909	Bloc des vannes
B30YH-910	Anneaux combinés Ø14
B30YH-911	Connexion droite
B30YH-912	Vanne à bille
B30YH-913	Connexion droite
B30YH-914	Vanne à bille
E30LH-501	Connection
FS35-217	Vis M6×30
D35-514B	Ressort Ø6
B30YH-915	Tuyau de retour
B30YH-916	Pompe
M01-107	Rondelle plate Ø8
M01-106	Rondelle ressort Ø8
B30YH-908	Vis hexagonale M8x80
B30YH-917	Tuyau de succion d’huile
B30YH-918	Filtre
E30LH-502	Trachée
B30YH-920	Purge
B30YH-921	Réservoir
B30YH-922	Crochet
B30YH-923	Bloc vannes
B30YH-924	Vis hexagonale M5x16
EF-119	Rondelle ressort Ø5
EF-118	Rondelle plate Ø5
EF-140	Écrou hexagonal M5

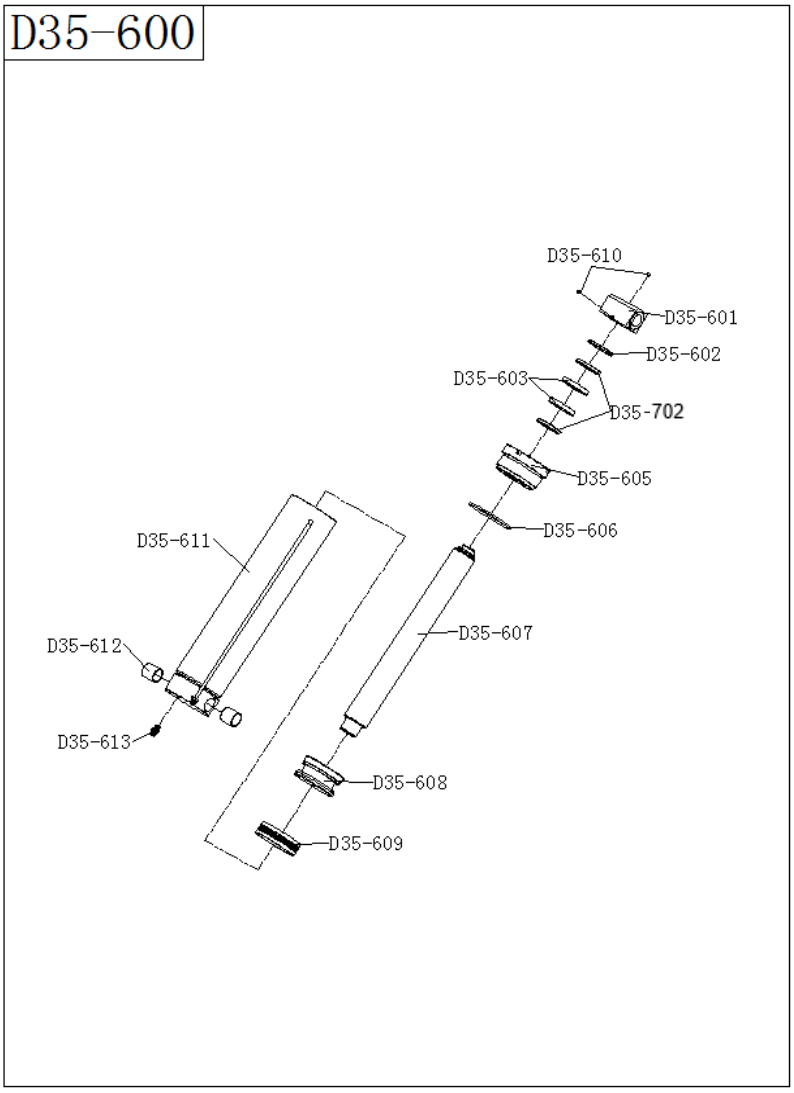

D35-600	Vérin principal complet
D35-601	Tête de vérin
D35-602	Anneau anti poussière Ø66.3×74.3×6.5
D35-603	Set de joints
D35-702	Anneau U Ø66.3×76.3×11.5
D35-605	Recouvrement vérin principal
D35-606	Anneau O Ø120×5
D35-607	Corps du vérin
D35-608	Piston
D35-609	Anneaux combinés Ø120×95×22.4
D35-610	Vis hexagonale M8×12
D35-611	Vérin principal
D35-612	Bague
D35-613	Union tuyau d'huile
D35-600-KIT	Kit joint complet

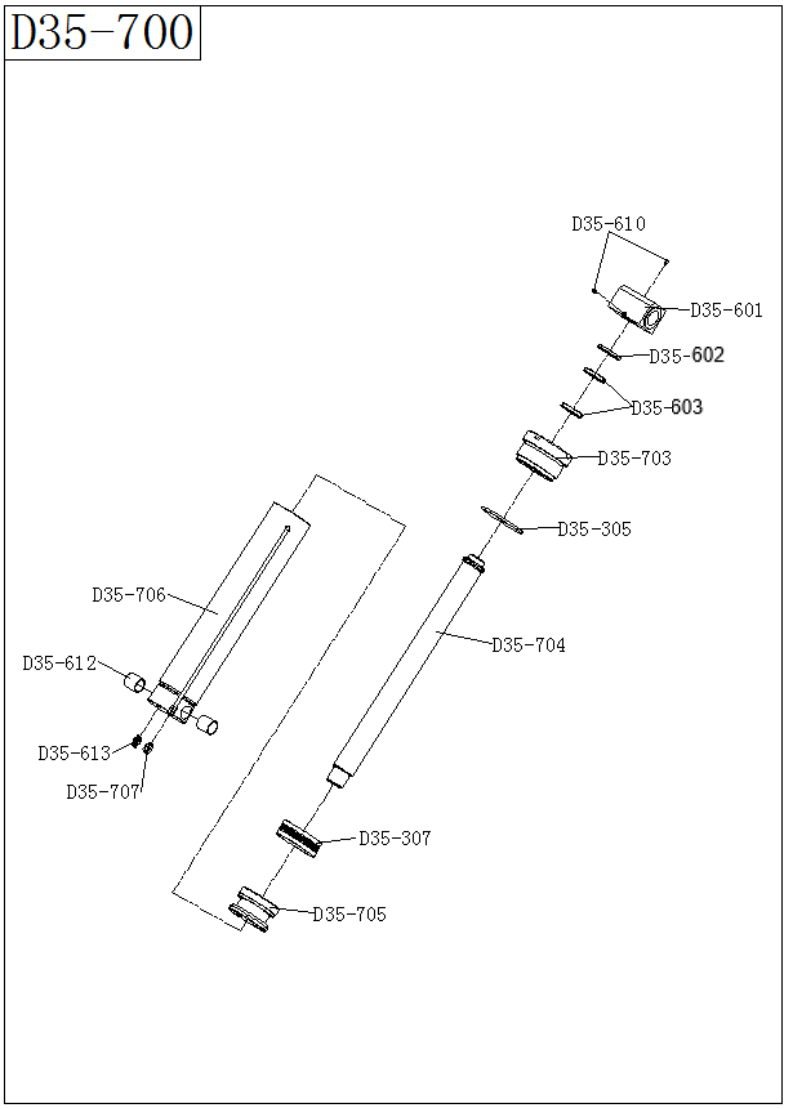

D35-700	Vérin secondaire complet
D35-601	Tête de vérin
D35-602	Anneau anti poussière Ø66.3×74.3×6.5
D35-603	Set de joints
D35-703	Recouvrement vérin secondaire
D35-305	Anneau O Ø100×5
D35-704	Corps du vérin
D35-705	Piston
D35-307	Anneaux combinés Ø100×75×22.4
D35-706	Vérin secondaire
D35-612	Bague
D35-613	Union tuyau d'huile
D35-707	Union M5-4×6
D35-610	Vis hexagonale M8×12
D35-700-KIT	Kit Joint complet

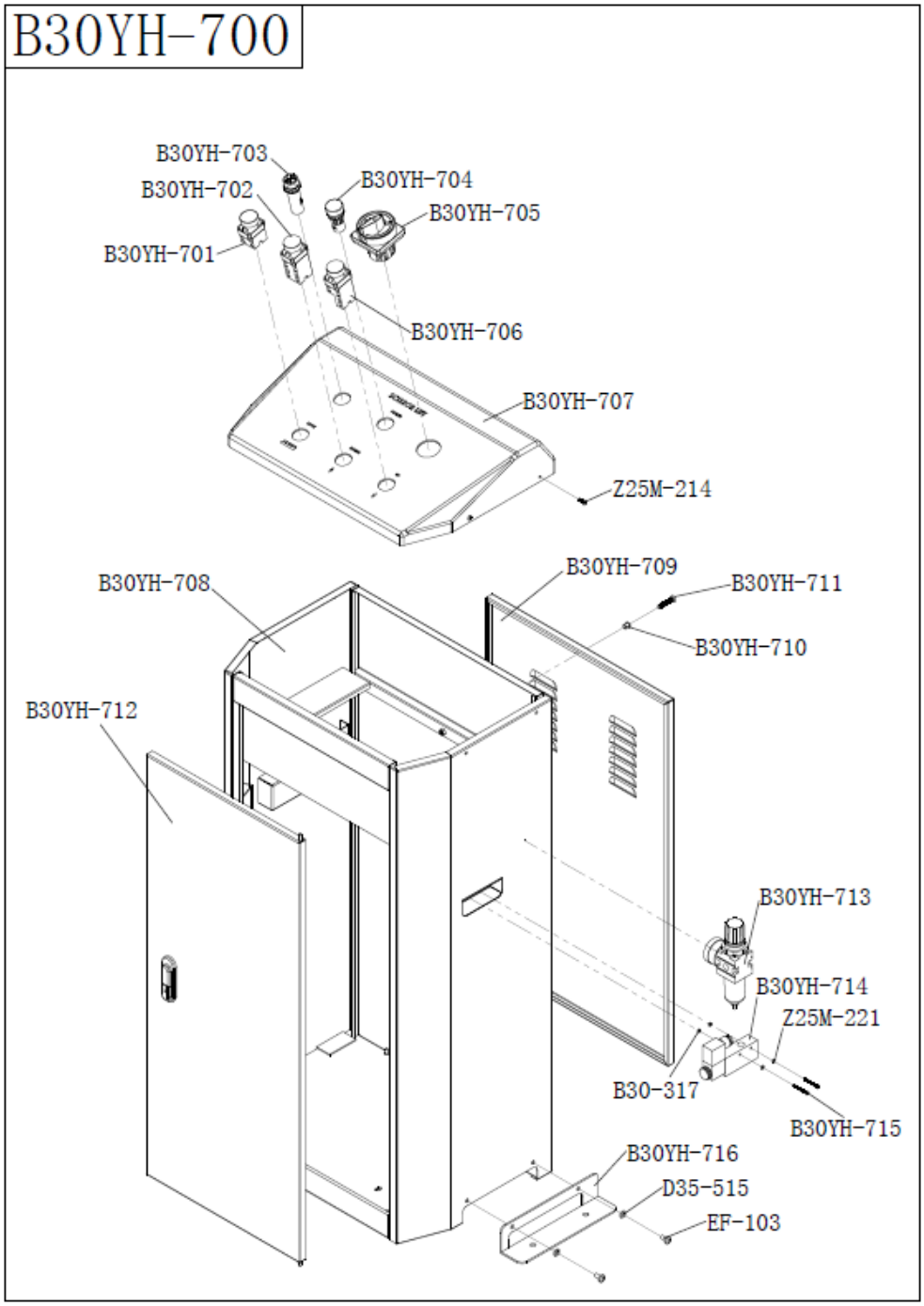
B30YH-700
B30YH-703
B30YH-702
B30YH-704
B30YH-705
B30YH-701
B30YH-706
B30YH-707
Z25M-214
B30YH-708
B30YH-709
B30YH-711
B30YH-710
B30YH-712
B30YH-713
B30YH-714
Z25M-221
B30-317
B30YH-715
B30YH-716
D35-515
EF-103

B30YH-700	Pupitre complet
B30YH-701	Bouton
B30YH-702	Bouton
B30YH-703	Buzzer
B30YH-704	Signal
B30YH-705	Interrupteur
B30YH-706	Bouton
B30YH-707	Couvercle
Z25M-214	Vis transversale M4×10
B30YH-708	Pupitre
B30YH-709	Porte arrière
B30YH-710	Bague plastique
B30YH-711	Vis transversale M6×30
B30YH-712	Porte avant
B30YH-713	Régulateur d'air
B30YH-714	Valve solénoide
B30YH-715	Vis transversale M3×30
Z25M-221	Bague Ø3
B30-317	Écrou hexagonal M3
B30YH-716	Equerre de Fixation
D35-515	Rondelle Ø6
EF-103	Vis encastrée M6x12

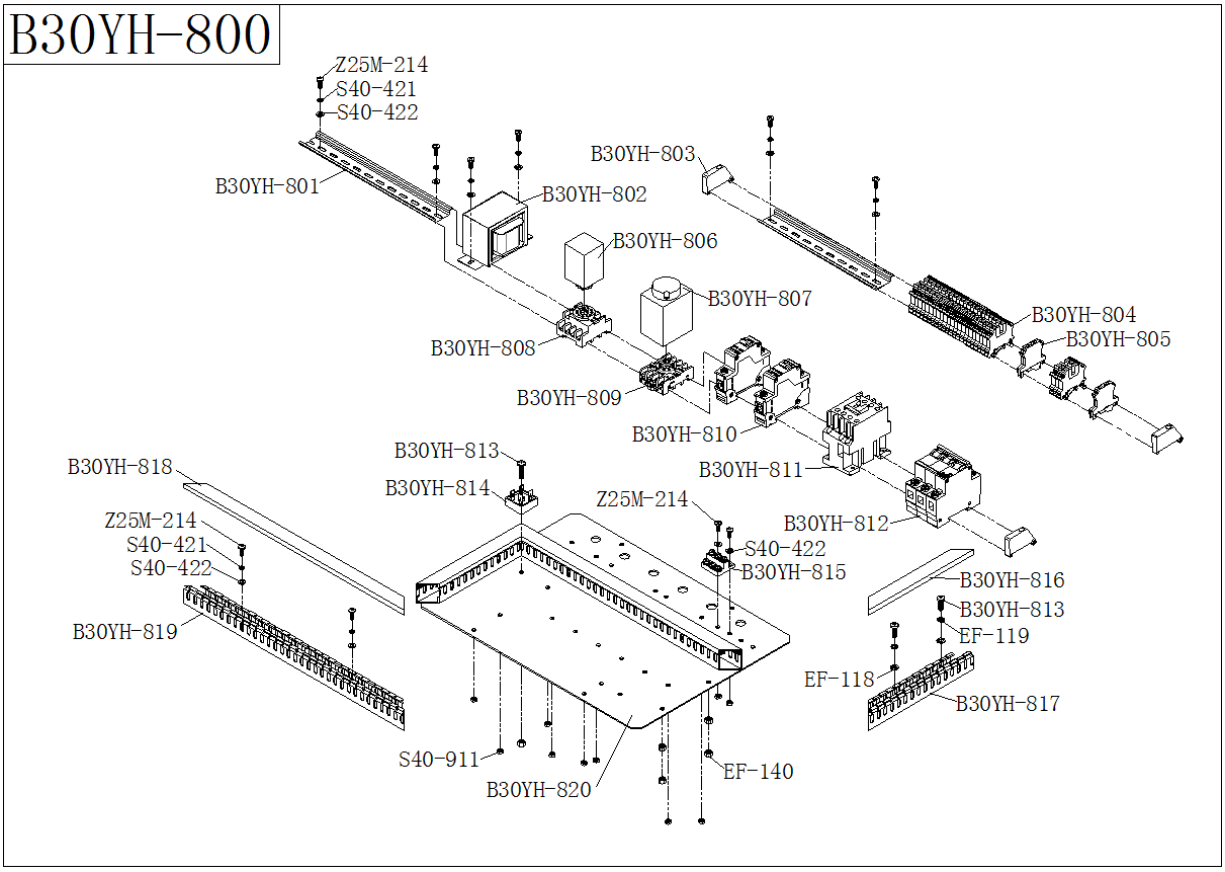

B30YH-800	Eléments électriques
Z25M-214	Vis transversale M4×10
S40-421	Ressort Ø4
S40-422	Bague Ø4
B30YH-801	Guide
B30YH-802	Transformateur
B30YH-803	Terminal
B30YH-804	Contact
B30YH-805	Raccord terre
B30YH-806	Relais intermédiaire
B30YH-807	Relais tempo
B30YH-808	Relais prise
B30YH-809	Relais prise
B30YH-810	Coupe circuit
B30YH-811	Contacteur
B30YH-812	Coupe circuit
B30YH-813	Vis M5×20

B30YH-814	Pont diode
B30YH-815	Bande
B30YH-816	Cache
EF-119	Rondelle ressort Ø5
EF-118	Rondelle plate Ø5
B30YH-817	Cache
B30YH-818	Cache
B30YH-819	Cache
S40-911	Écrou hexagonal M4
B30YH-820	Plaque fixation
EF-140	Écrou hexagonal M5

16. Liste d'accessoires

Name	Pic	Spec.	Qty
1. Tampon (Mou)		240 mm*180 mm*100 mm	4 pcs
2. Tuyaux d'huile haute pression		5m(121#)	1 pc
		3m (115#)	1 pc
		0.4m (152#)	1 pc
		1.6m (112#)	1 pc
3. Connexion alimentation d' air		φ6*4	2 pc
4. Connexion en T tuyau d' air		φ6*4	1 pc
5. Ancrage		M16	8 pcs
6. Tuyau d' air		φ6*4 1600 mm	1 pc
		φ6*4 3500 mm	1 pc
		φ8*5 5500 mm	1 pc
7.Union en T tuyau d' huile		G1/4	1 pc
8.Union tuyau d'air		250mm*90°	1 pc
9.Recouvrement tuyaux d'huile		φ13*4m	1 pc
10.Fin de course		Fin de course AZ7312 Câble 2×0. 5mm² 7M No. 102# 111#	1 pc
11.Manuel d' utilisation			1 pc
12. Brides		4*200 mm	1 0pcs

Fiche d'entretien préventif

Équipement : IEQ1011
Fabriquant : ISO TECH
Firme d'entretien :

Année : 20___
 # de série :

No	Activité	Fréq.	Resp.	20…				20…				20…				20…			
				1er Trimestre	2e Trimestre	3e Trimestre	4e Trimestre	1er Trimestre	2e Trimestre	3e Trimestre	4e Trimestre	1er Trimestre	2e Trimestre	3e Trimestre	4e Trimestre	1er Trimestre	2e Trimestre	3e Trimestre	4e Trimestre
1	Contrôle du niveau d'huile dans le réservoir de la pompe	12M																	
2	Contrôle des fixations au sol	12M																	
3	Positionnement et présence des clirclips d'axes ou serrage des vis d'arrêt	12M																	
4	Contrôle des axes d'articulation	12M																	
5	Positionnement et présence des clirclips d'axes ou serrage des vis d'arrêt	12M																	
6	État des flexibles hydrauliques	12M																	
7	État des flexibles pneumatiques	12M																	
8	Recherche de fuite d'huile (raccords, vérin…)	12M																	
9	Propreté des zones de roulements des galets	12M																	
10	État et fonctionnement des verrous et des crémaillères	12M																	
11	Essai et réglage de la cellule de contrôle du synchronisme des chemins	12M																	
12	Essai et réglage des interrupteurs de protection de pieds	12M																	
13	Propreté des chemins de roulement	12M																	
14	État et fonctionnement des rampes et cales automatiques	12M																	
15	Présence du plombage du clapet de surcharge	12M																	
16	Présence des cales amovibles ou tampons de prise sous coque	12M																	
17	Contrôle de l'affichage des consignes de sécurité	12M																	
18	Contrôle de la vitesse de descente	12M																	
19	Essai de l'appareil en charge	12M																	
20	Contrôle de l'interrupteur de déclenchement de bruiteur	12M																	
21	Essai de l'élévateur auxiliaire (si présence)	12M																	
22	État des câbles électriques	12M																	
23	Propreté et graissage des zones de glissement des patins	12M																	
24	Graissage des points de graisse																		
25	État et fonctionnement des rampes	12M																	
Initialer lorsque complété																			

Fabriquant : ISO TECH # de série :

Firme d'entretien :

No	Défaillance constatée ou réparation effectuée	Responsable	Date
1			
2			
3			
4			
5			
6			
7			
8			
9			
10			
11			
12			
13			
14			
15			
16			
17			
18			
19			
20			

Declaration de Conformité
Declaration of Conformity
Declaración de Conformidad

Par la presente, déclare, que le pont pour vehícles modèle:

Located in Avda. Primero de Mayo, 39, El Palmar, Murcia, Spain declares that the vehicles lift with model number:

La presente situada en Avda. Primero de Mayo, 39, El Palmar, Murcia, España declara que el elevador para vehículos modelo:

Mod. IEQ1011 - Nº seríe / Serial No./ Nº Serie:

(Ref. fabricant / manufacturer / fabricante: U-B30/U-B30Y)

À été construite en conformité avec les Directives Européennes 2006/42/EC et les normes harmonisées EN1493:2010, EN60204-1:2006+A1:2009.

Has been manufactured in conformity with European Directive 2006/42/EC and harmonized standards EN1493:2010, EN60204-1:2006+A1:2009.

Está fabricado según las disposiciones de la Directiva Europea 2006/42/EC sobre máquinas y las normas armonizadas EN1493:2010, EN60204-1:2006+A1:2009.

Selon le certificat du fabricant qui se trouve à votre disposition dans nos locaux avec numéro et date d´obtention / According to the manufacturer´s certificate which is at your disposal at our premises whereby appear the certificate number and date of obtention / Según se expresa en el certificado del fabricante que se haya a su disposición en nuestras instalaciones con número y fecha:

Certificat nº / certificate no./ Certificado nº: CE-C-0407-11-17-15-5A
Date/ date / fecha: 2012.02.14
Rapport nº / report no. / informe nº: TF- C-0407-11-17-15-5A

SUMINISTROS DAMA-RL SPAIN, S.L.
dama
ACCESORIOS Y CONSUMIBLES PARA TALLERES DE AUTOMOCIÓN
C.I.F.: B-73705584
Avda. 1º de Mayo, 39 - Dúplex 7
30120 EL PALMAR (Murcia)

À Murcie (Espagne), le __ _____ 20__