PONT ÉLÉVATEUR 2 COLONNES 4T

IEQ1000/1001
Numéro de série type 2022010000

MANUEL D´INSTRUCTION ET ENTRETIEN

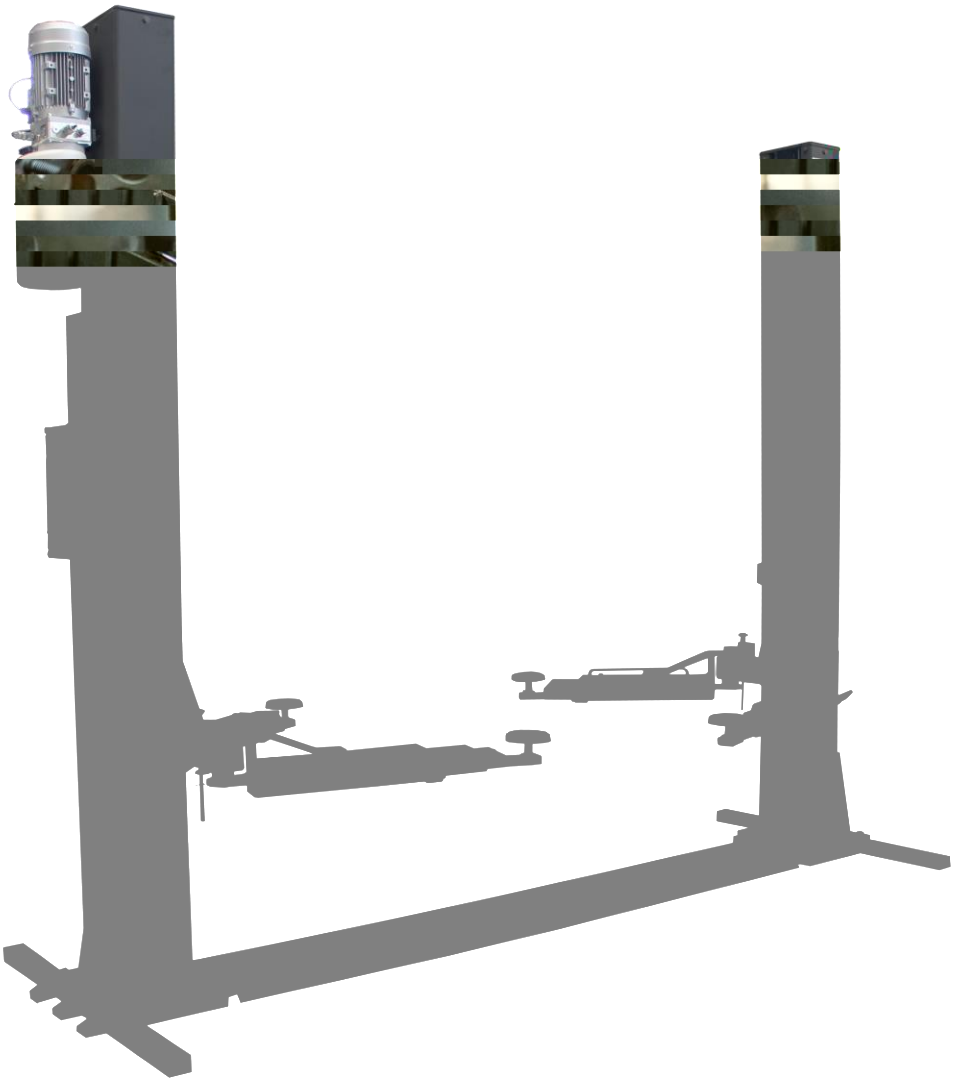

REV.2022-03-14

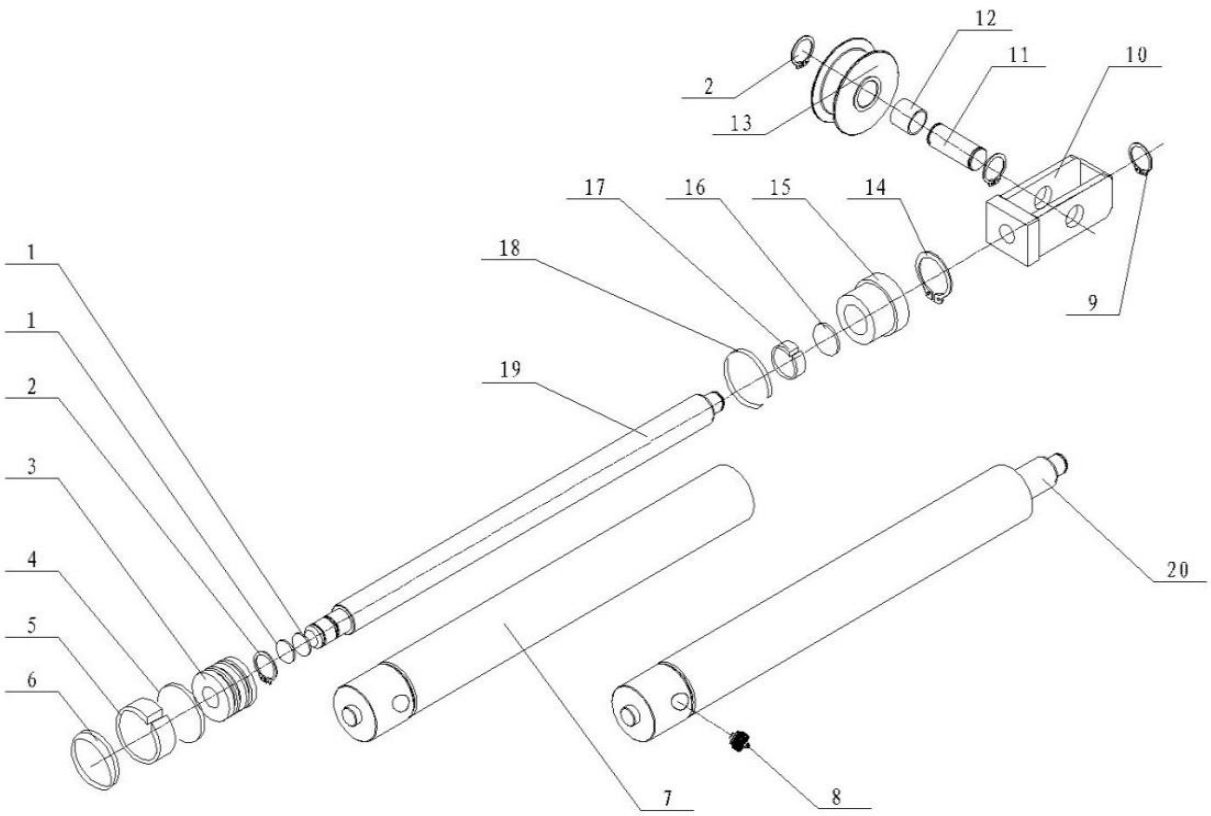

Rep	Réf	Description
1	DH1100	Joint torique
2	DH1099	Circlips
3	DH1098	Piston
4	DH1097	Joint torique
5	DH1096	Bague d'usure
6	DH1095	Joint à lèvre
7	DH1107	Corp de vérin
8	B7814XX	Clapet de sécurité
9	DH1109	Circlips
10	DH1112	Chape de poulie
11	DH1111	Axe poulie
12	DH2096	Bague composite
13	DH1110	Poulie
14	DH1106	Circlips
15	DH1105	Douille de guidage
16	DH1102	Anneau d'arrêt
17	DH1103	Bague d'usure
18	DH1104	Anneau anti-poussière
19	DH1101	Piston
20	DH1108	Corps de vérin
1-4-5-6-17-18	DH1108-Kit	Kit joints vérin DH1108

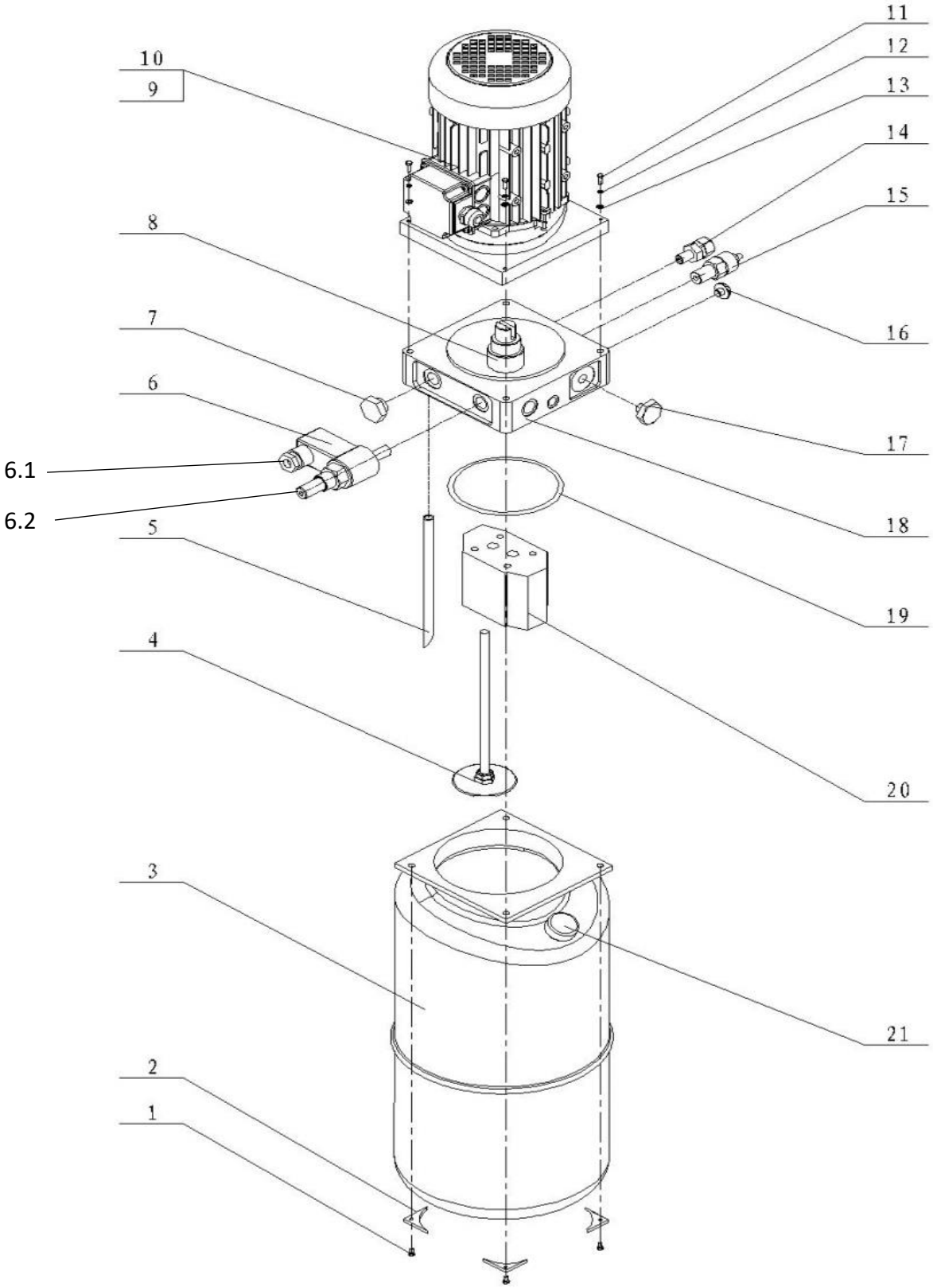
10
9
8
7
6
6.1
6.2
5
4
3
2
1
11
12
13
14
15
16
17
18
19
20
21

Rep	Réf	Description
1	WS4140(A1420)	Vis
2	B6738	Platine triangulaire
3	WS4157(B3144)	Réservoir
4	WS4156	tuyau et crépinne d'aspiration
5	WS4311	Tuyau de retour
6	WS4143(B2743)	Electrovanne complète
6.1	WS4143A	Solénoïd seule
6.2	WS4143B	Corps électrovanne
7	WS4142(B2737)	Clapet anti-retour
8	WS4147(B6739)	Accouplement
9	B7798XX	Moteur 380V
10	B7799XX	Moteur 220v
11	WS4146	Vis
12	WS4051)	Rondelle élastique
13	WS4052	Rondelle plate
14	WS4152A	Soupape de pression
15	WS4153A	Clapet de réglage
16	WS4337	Bouchon
17	WS4338	Prise de pression
18	WS4151	Collecteur équipé complet
19	WS4154	Joint tonique
20	WS4155	Pompe à engrenage
21	WS4158	Bouchon de réservoir
n/a	COND-350 µF	Condensateur démarage
n/a	COND-60µF	Condensateur de travail
n/a	BOARD DZX40-N	Micro de démarage

BOITIER CONTRÔLE - 400V

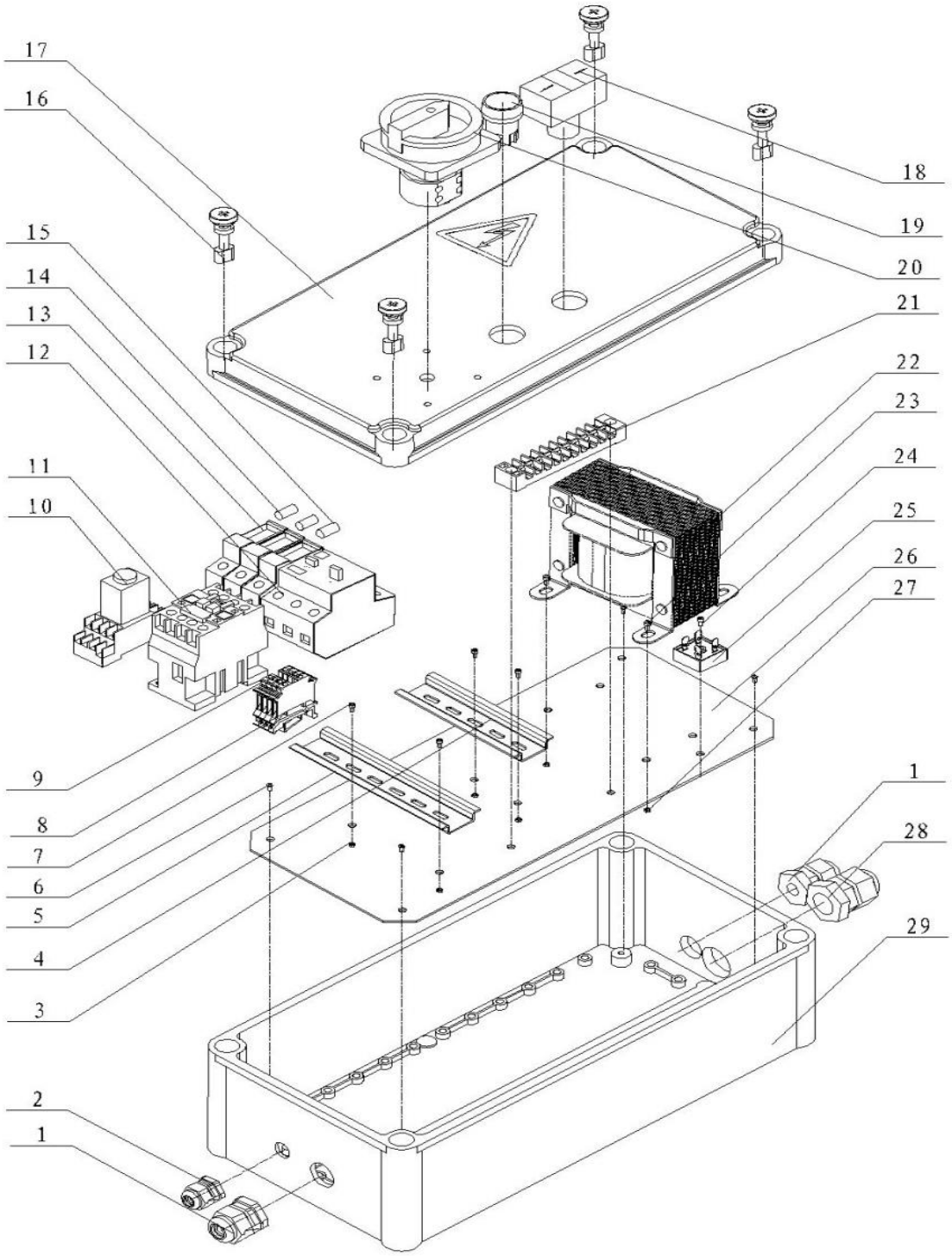

BOITIER CONTRÔLE - 400V

Rep	Réf	Description
1	DH1139	PG21 Presse étoupe
2	DH1135	PG13.5 Presse étoupe
3	DH1113	Écrou M4
4	DH1134	Rail 1
5	DH1116	Rail 2
6	DH1133	Vis
7	DH1115	Vis
8	DH1117	Bornier vert / jaune
9	DH1117A	Bornier gris
10	DH1119	Relais temporisé
11	DH1118	Contacteur
12	DH1121	Disjoncteur 3Ph
13	DH1120	Porte fusible
14	DH1122	Fusible
15	DH1123	Fusible
16	DH2095	Vis plastique
17	DH1127	Couvercle de coffret
18	DH1124	Bouton
19	DH1125	Arrêt d'urgence bouton poussoir
20	DH1141	Interrupteur principal
21	DH1128	Bornier
22	DH1129	Transformateur 400 V
23	DH1131	Vis
24	DH1130	Vis
25	DH1132	Redresseur
26	DH1114	Plaque embase
27	DH1136	Écrou M5
28	DH1138	PG28 Presse étoupe
29	B6734	Coffret

BOITIER CONTRÔLE - 230V

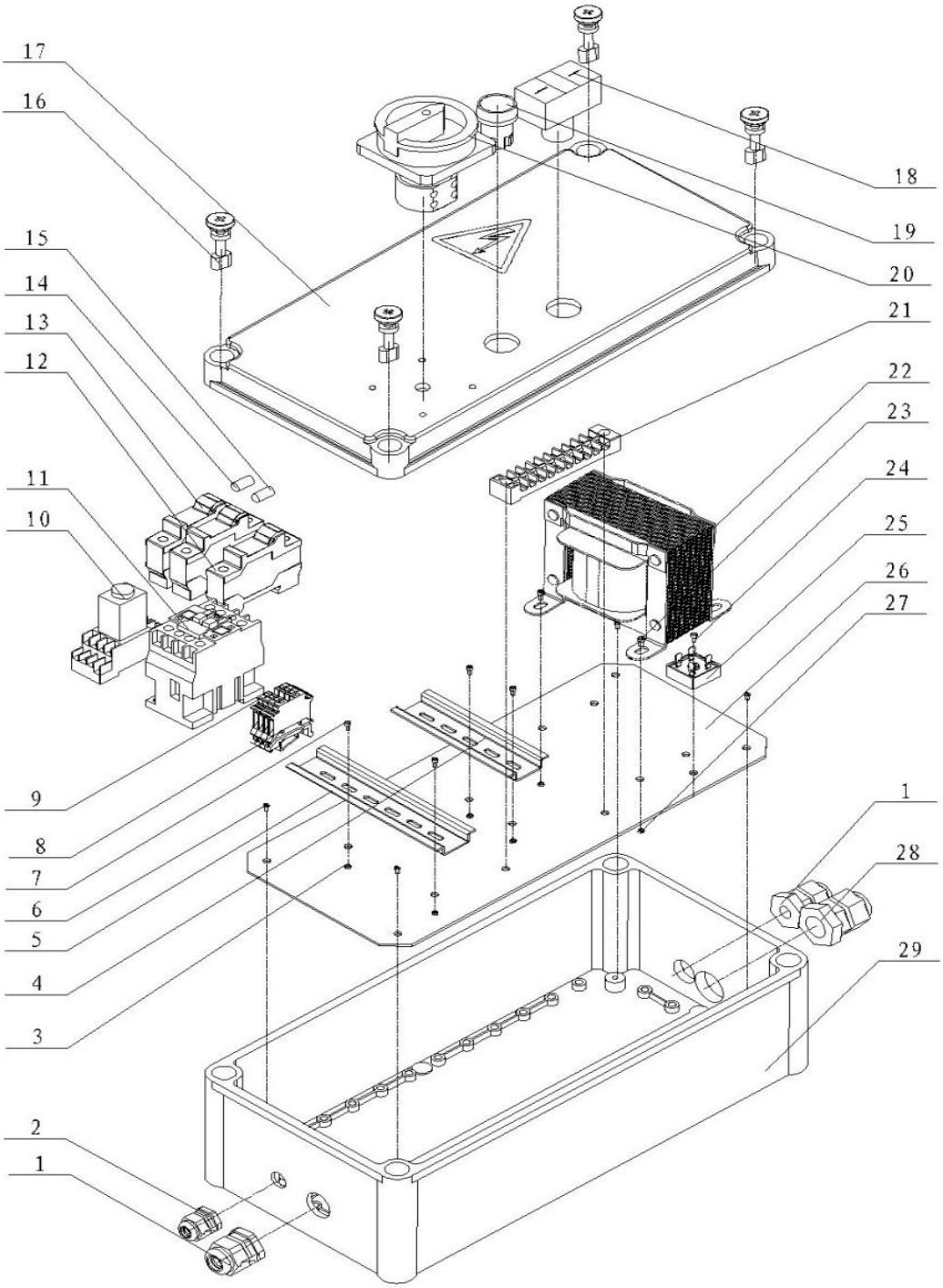

BOITIER CONTRÔLE - 230V

Rep	Réf	Description
1	DH1139	PG21 Presse étoupe
2	DH1135	PG13.5 Presse étoupe
3	DH1113	Écrou M4
4	DH1134	Rail 1
5	DH1116	Rail 2
6	DH1133	Vis
7	DH1115	Vis
8	DH1117	Bornier vert / jaune
9	DH1117A	Bornier gris
10	DH1119	Relais temporisé
11	DH1118	Contacteur
12	DH1142	Disjoncteur 1 Ph
13	DH1120	Porte fusible
14	DH1122	Fusible
15	DH1123	Fusible
16	DH2095	Vis plastique
17	DH1127	Couvercle de coffret
18	DH1124	Bouton
19	DH1125	Arrêt d'urgence bouton poussoir
20	DH1141	Interrupteur principal
21	DH1128	Bornier
22	DH1140	Transformateur 230 V
23	DH1131	Vis
24	DH1130	Vis
25	DH1132	Redresseur
26	DH1114	Plaque d'embase
27	DH1136	Écrou M5
28	DH1138	PG28 Presse étoupe
29	B6734	Coffret

IEQ1000/1001 - Pont élévateur 2 colonnes

Fiche d'entretien préventif

Équipement : IEQ1000/1001 **Année : 20___**

Fabriquant : **# de série :**

Firme d'entretien :

No	Activité	Fréq.	Resp.	20…				20…				20…				20…			
				1er Trimestre	2e Trimestre	3e Trimestre	4e Trimestre	1er Trimestre	2e Trimestre	3e Trimestre	4e Trimestre	1er Trimestre	2e Trimestre	3e Trimestre	4e Trimestre	1er Trimestre	2e Trimestre	3e Trimestre	4e Trimestre
1	Contrôle étanchéités des verins	12M																	
2	État des flexibles hydrauliques et raccords	12M																	
3	Niveau d'huile du groupe hydraulique	12M																	
4	Contrôle du jeu entre chariot et colonne	12M																	
5	État et réglage des câbles de contrôle	12M																	
6	État des poulies de renvoi	12M																	
7	État et efficacité des freins d'inertie	12M																	
8	État de la (des) poulie(s) d'entrainement	12M																	
9	Essai et réglage éventuel de l'interrupteur de fin de course haut	12M																	
10	État et réglage éventuel du/des interrupteur (s) de fin de course bas	12M																	
11	Essai et réglage éventuel des interrupteurs de sécurité	12M																	
12	État des câbles navettes et de leurs protections	12M																	
13	État des protecteurs de portières	12M																	
14	État des tampons de prise sous coque	12M																	
15	Présence du circlip de retenue des tampons	12M																	
16	Contrôle du coulissement des éléments de bras et efficacité des butées	12M																	
17	État et efficacité du système de verrouillage de bras	12M																	
18	Présence et état des dispositifs des protections de pieds	12M																	
19	Présence d'un circlip sur chacun des axes de bras	12M																	
20	État des coffrets de commande	12M																	
21	Contrôle de la commande montée/descente et du rappel auto	12M																	
22	Contrôle du serrage des chevilles de fixation des colonnes	12M																	
23	Contrôle de l'affichage des consignes de sécurité	12M																	
24	Essai de l'appareil en charge	12M																	
25	Contrôle du graissage des axes articulation bras	12M																	
26	État des protections pieds	12M																	
27	Contrôle du jeu entre charriot et colonnes	12M																	
28	État des chaînes sur vérin	12M																	
29	État du capteur (ressort) mou de câble	12M																	
30	État et réglage éventuel du/des interrupteur (s) de fin de course bas	12M																	
Initialer lorsque complété																			

Équipement :
IEQ1000/1001
Fabriquant : ISO TECH

Firme d'entretien :

Année : 20___

 # de série :

No	Défaillance constatée ou réparation effectuée	Responsable	Date
1			
2			
3			
4			
5			
6			
7			
8			
9			
10			
11			
12			
13			
14			
15			
16			
17			
18			
19			
20			

Declaration de Conformité
Declaration of Conformity
Declaración de Conformidad

Par la présente, résidant Av. Primero de Mayo, 39, El Palmar, Murcia, déclare que le pont pour vehicles modèle :

Located in Avda. Primero de Mayo, 39, El Palmar, Murcia, Spain declares that the vehicles lift with model number:

La presente situada en Avda. Primero de Mayo, 39, El Palmar, Murcia, España declara que el elevador para vehículos modelo:

Mod. IEQ1000/1001 - Nº seríe / Serial No./ Nº Serie:

(Ref. fabricant / manufacturer / fabricante: QWJ204BCE SERIES)

A été construite en conformité avec la Directive Europeen 2006/42/CE et normes harmonisees EN1493:2010, EN60204-1:2006+A1:2009

Has been manufactured in conformity with European Directive 2006/42/CE and harmonized standards EN1493:2010, EN60204-1:2006+A1:2009

Está fabricado según las disposiciones de la Directiva Europea 2006/42/CE sobre máquinas y las normas armonizadas: EN1493:2010, EN60204-1:2006+A1:2009

Selon le certificat du fabricant que se trouve a votre disposition pour verification dans nos locaux et ou se declare le numéro et date d´obtention / According to the manufacturer´s certificate which is at your disposal at our premises whereby appear the certificate number and date of obtention / Según se expresa en el certificado del fabricante que se haya a su disposición en nuestras instalaciones con número y fecha:

Certificado nº/certificate no./certificat nº: C-20-0106-17-01-A
Fecha/ date/ date: 27 March 2017

SUMINISTROS DAMA-RL SPAIN, S.L.
N.I.F. B-73705584
Avda. Pte. G.a. Gutiérrez Mellado, 5 Bj. C
30008 MURCIA - SPAIN

À Murcia (Espagne), le __ _____ 20__